Схема соединения

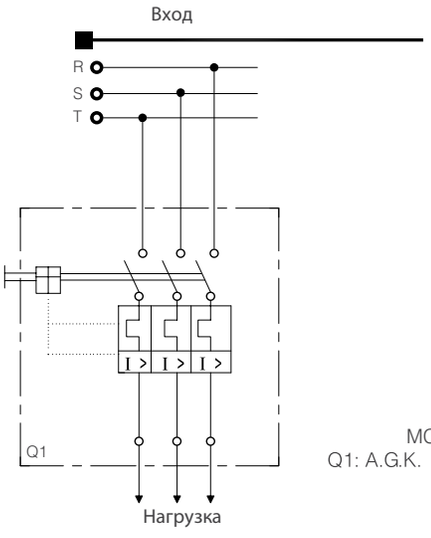

MCCB
Q1: A.G.K. Линейный Переключаль