Технический чертеж

Автоматический выключатель 160 A (MCCB)

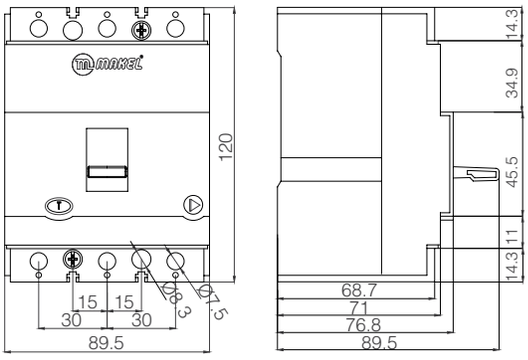

Автоматический выключатель 400 A (MCCB)

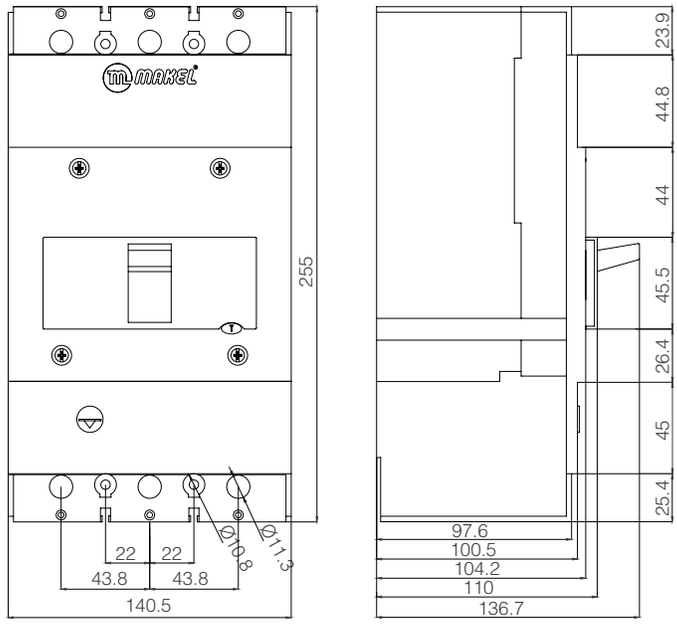

Автоматический выключатель 250 A (MCCB)

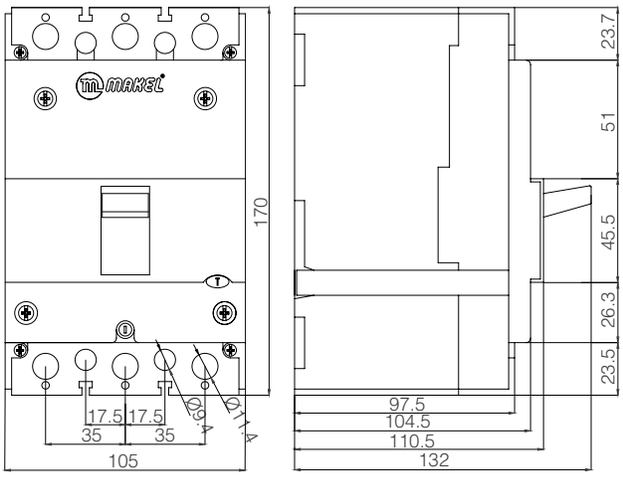

Автоматический выключатель 500 A, 630 A, 800 A (MCCB)

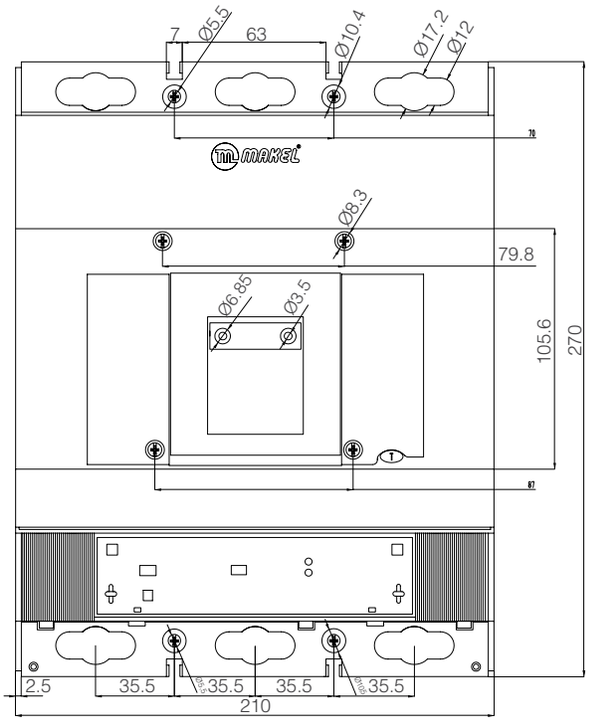

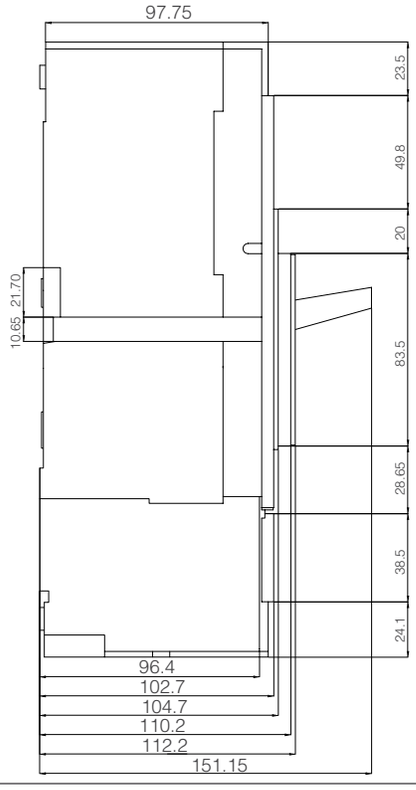

Технический чертеж
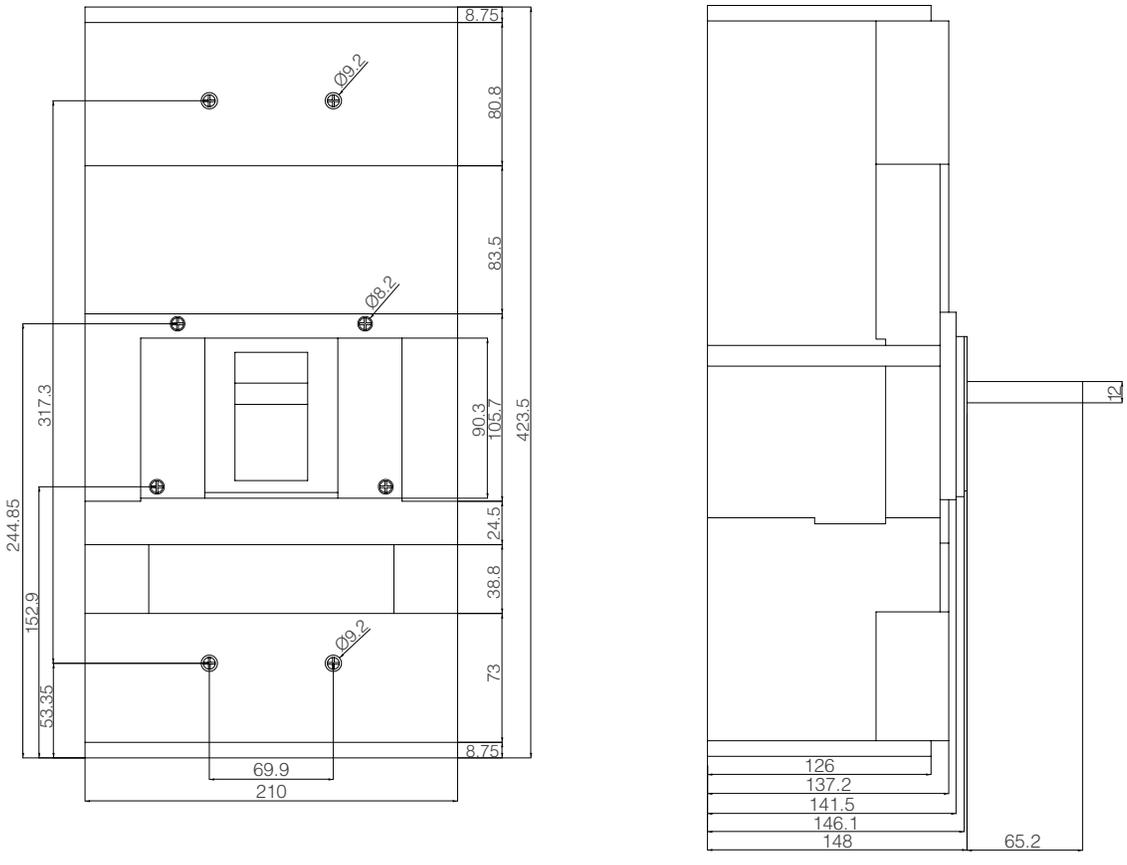
1000 A, 1250 A, 1600 A Kompakt Şalter (MCCB) (Elektronik Tip)