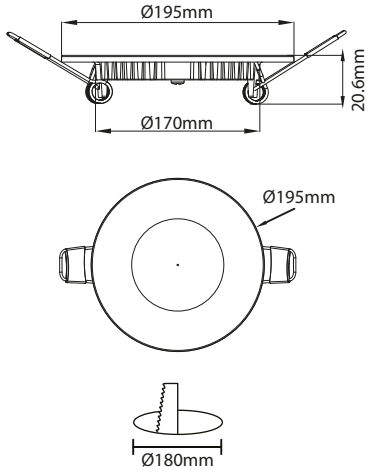
Ø195mm
20.6mm
Ø170mm
Ø195mm
Ø180mm