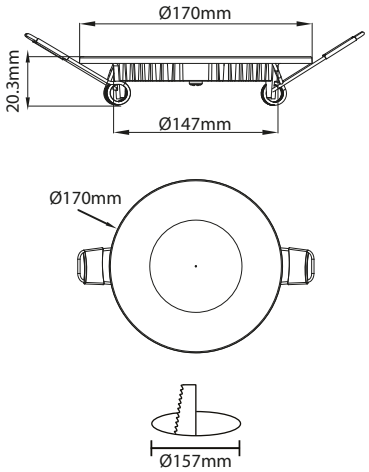
Ø170mm
20.3mm
Ø147mm
Ø170mm
Ø157mm