Монтаж

Электрощитки внутренней установки

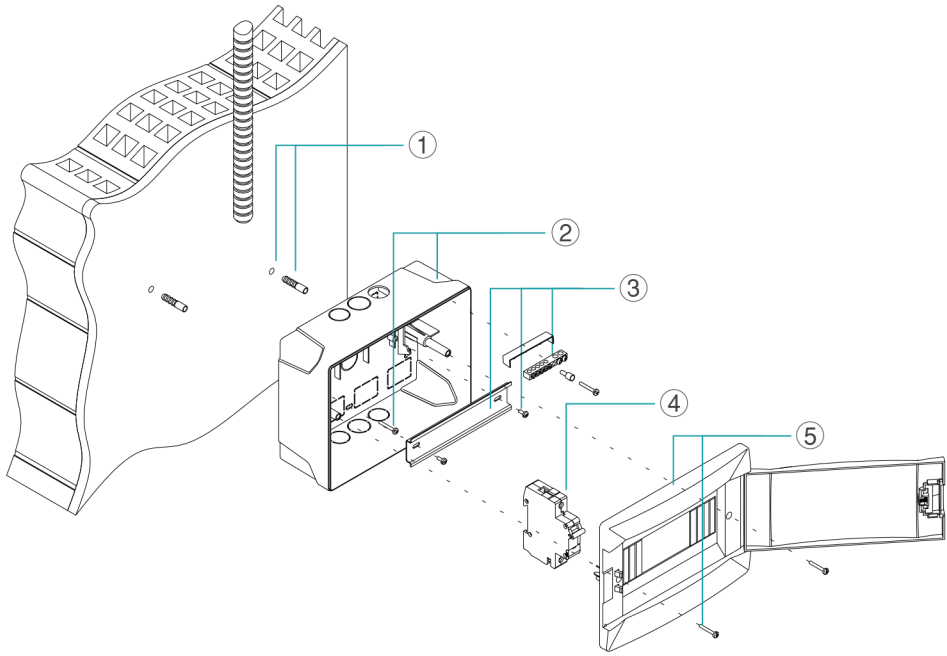

Электрощитки наружной установки

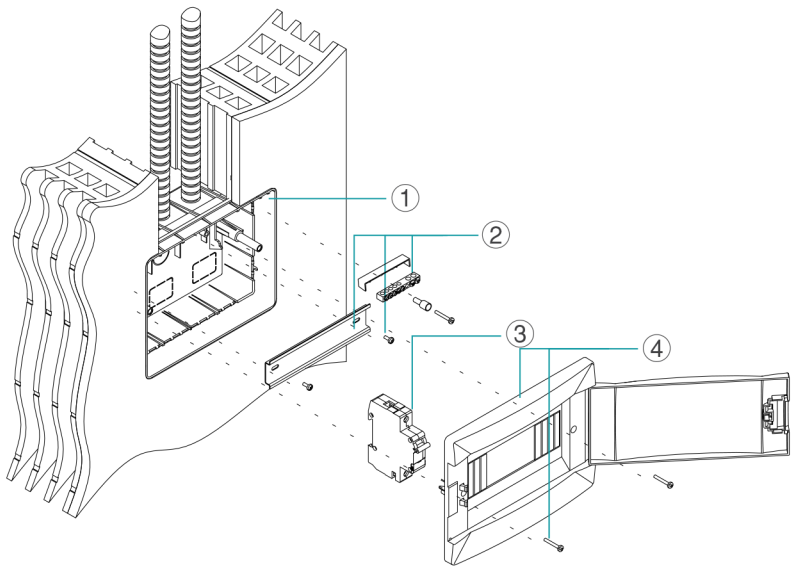
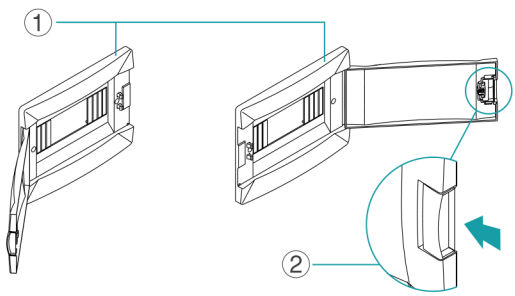
Монтаж панели с дверцей.